Sona

design:
Maja Gaszyniec
2019

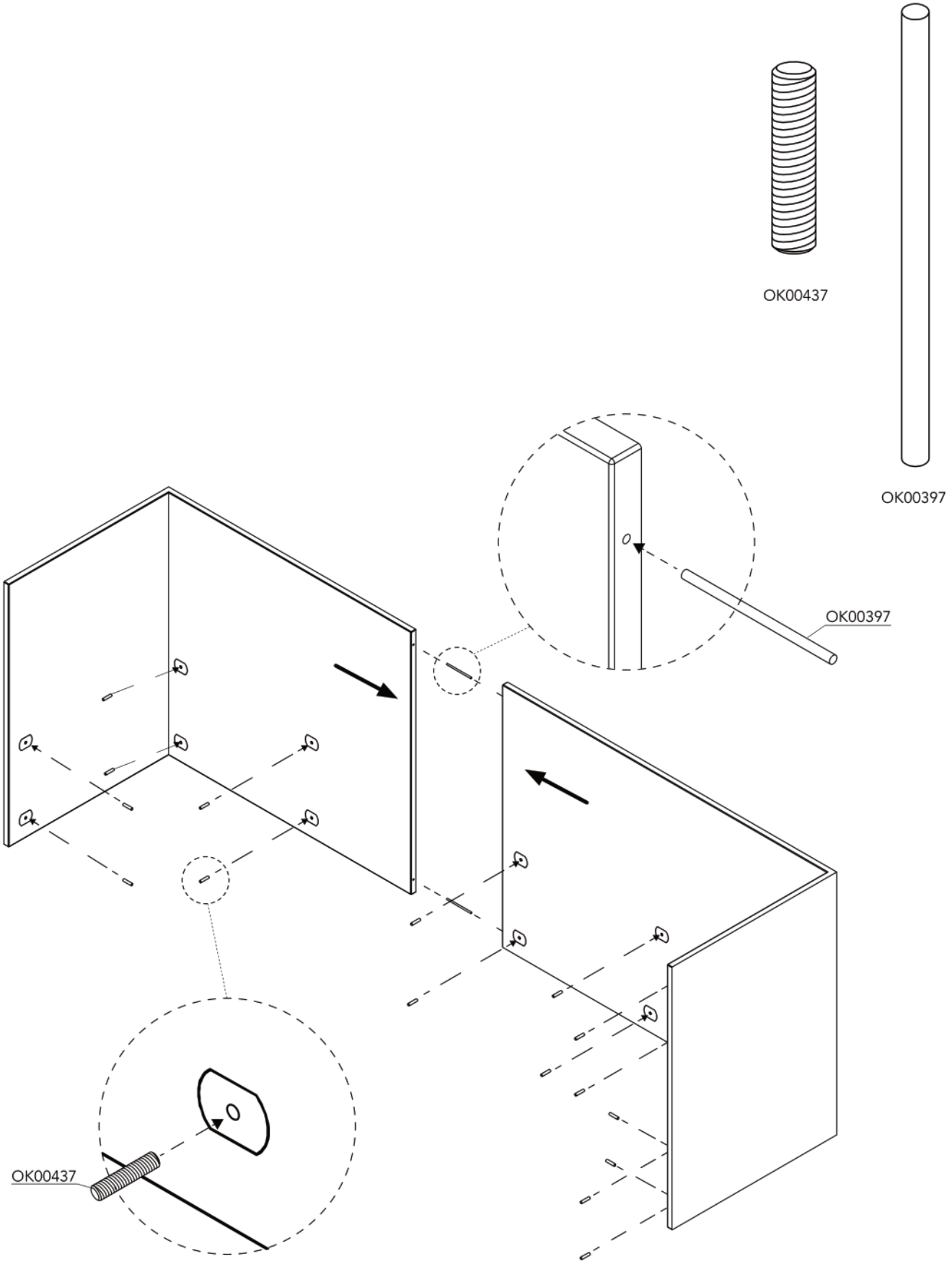

A1

Sona

design:
Maja Gaszyniec
2019

NOTI

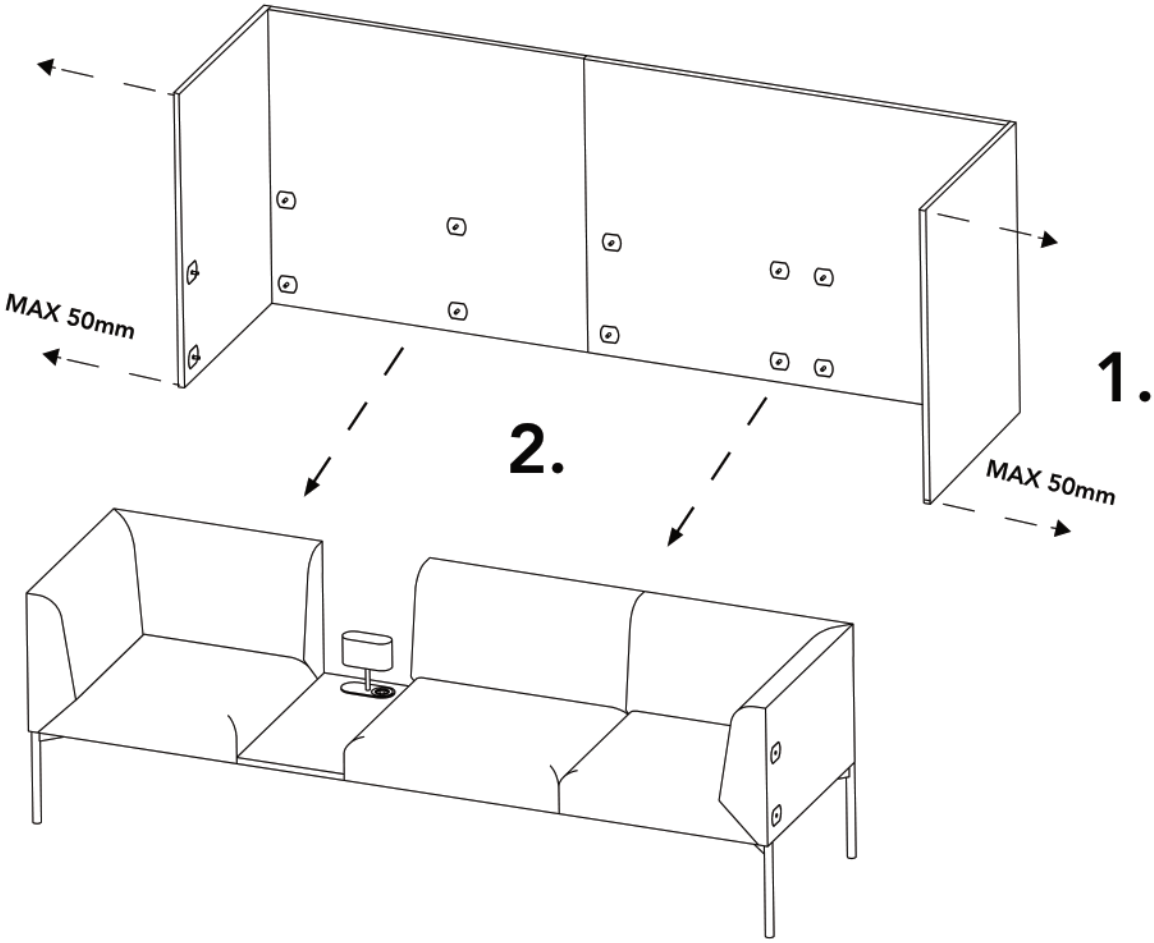

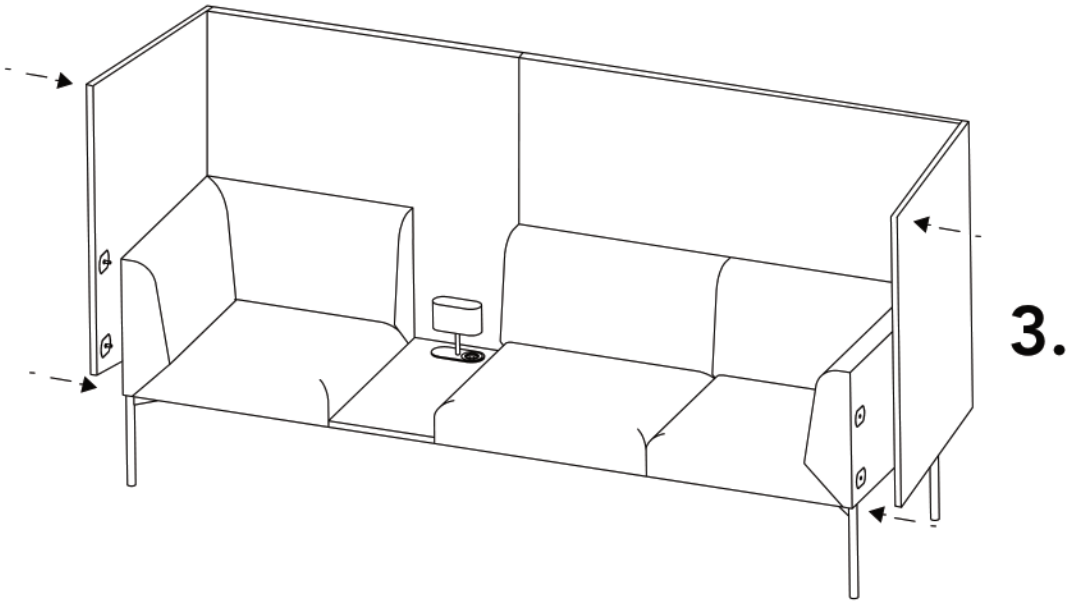

Sona

design:
Maja Gaszyniec
2019

NOTI

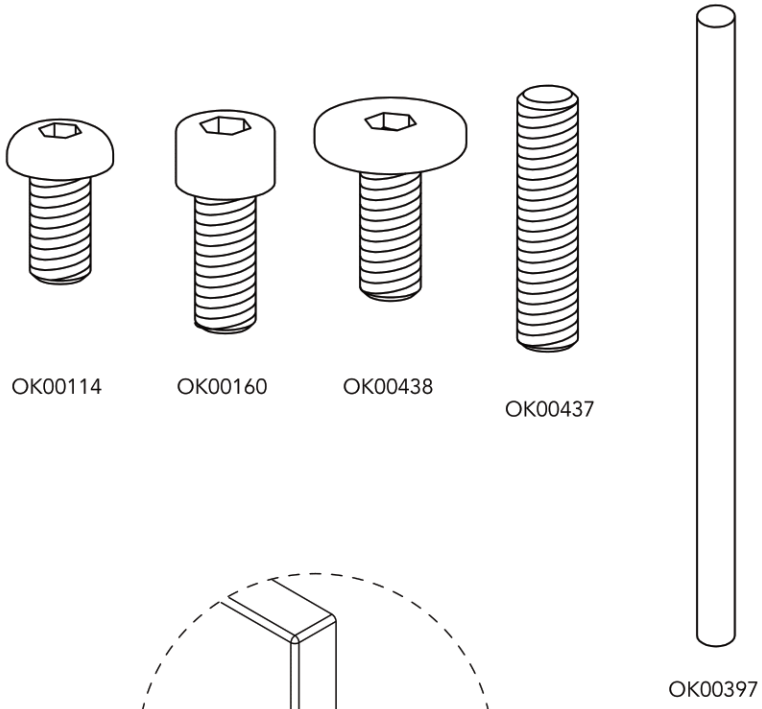

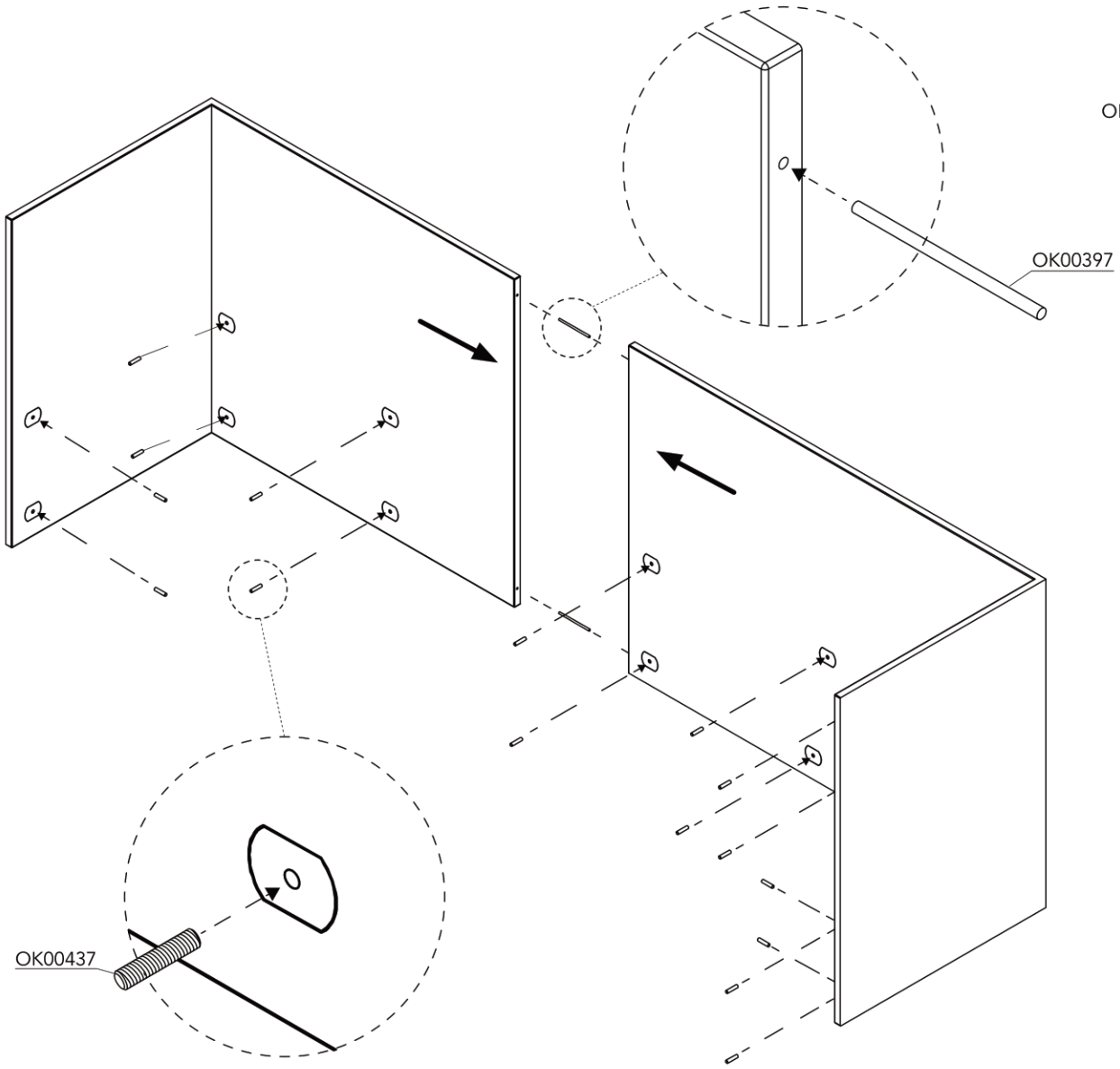

Sona

design:
Maja Gaszyniec
2019

NOTI

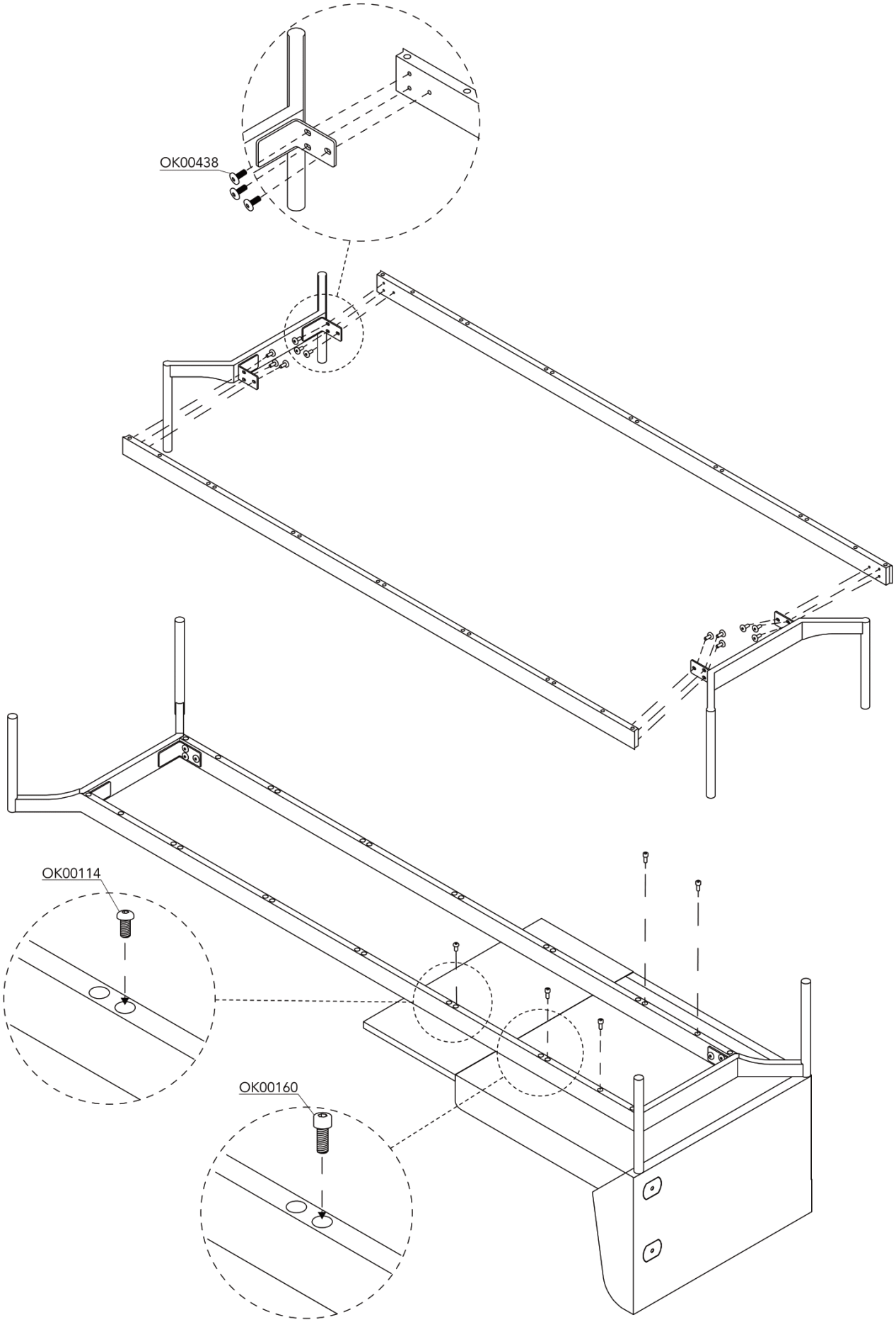

Sona

design:
Maja Gaszyniec
2019

NOTI

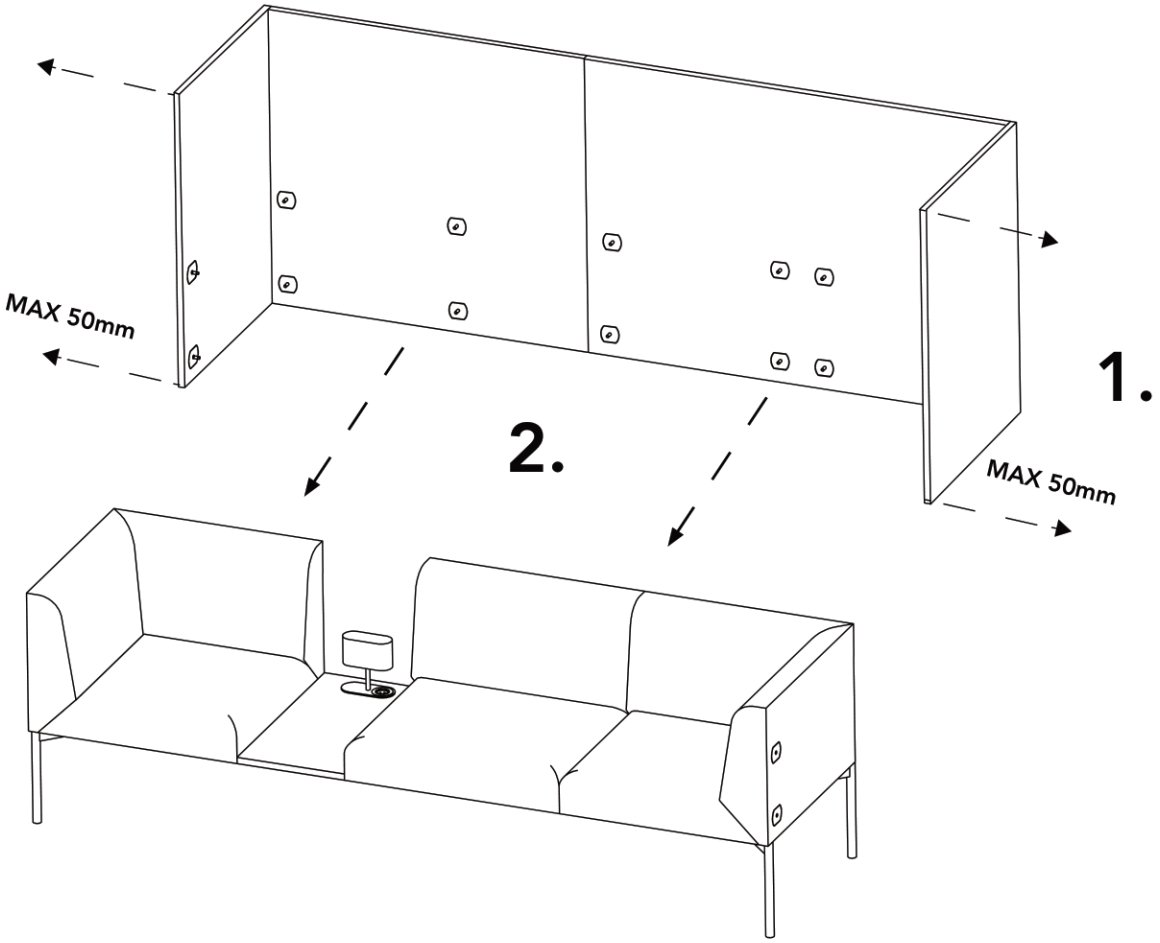

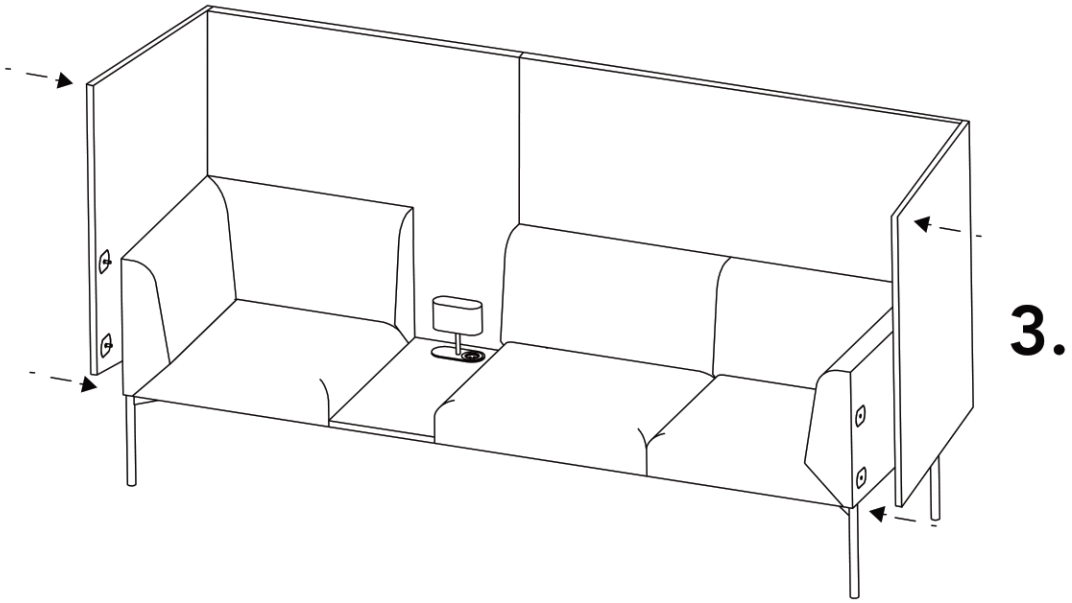

Sona

design:
Maja Gaszyniec
2019

NOTI

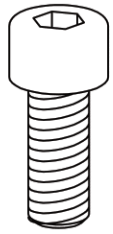

OK00160

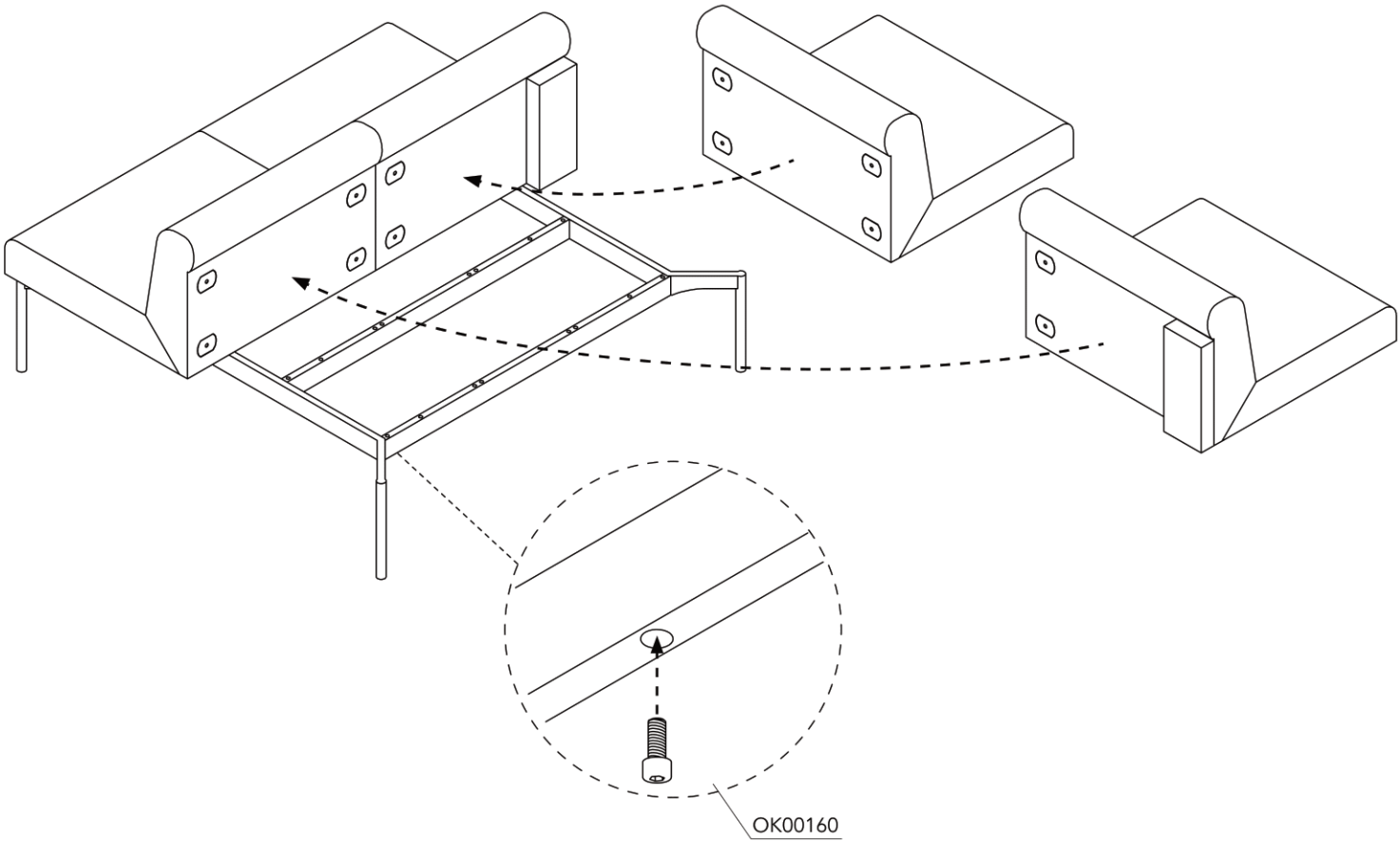

C

Sona

design:
Maja Gaszyniec
2019

NOTI

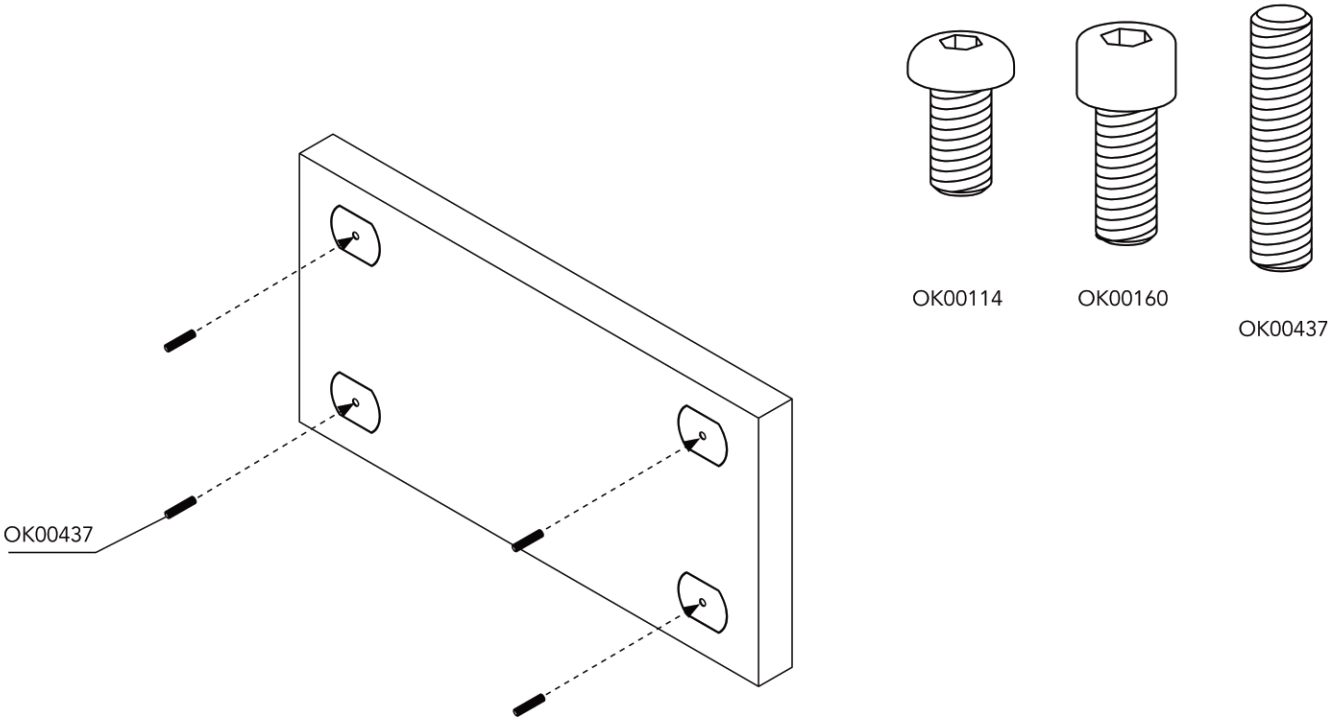

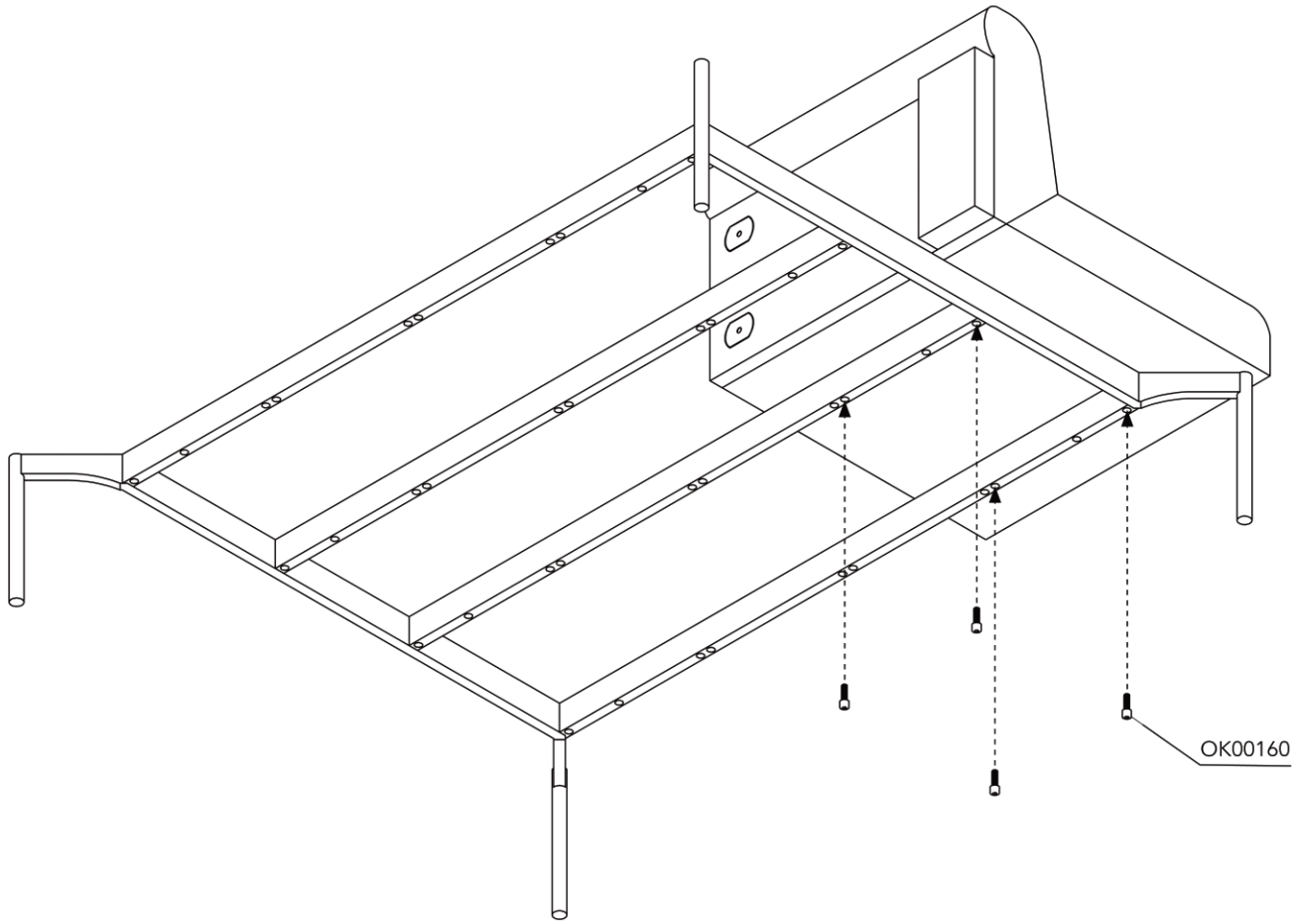

Sona

design:
Maja Gaszyniec
2019

NOTI

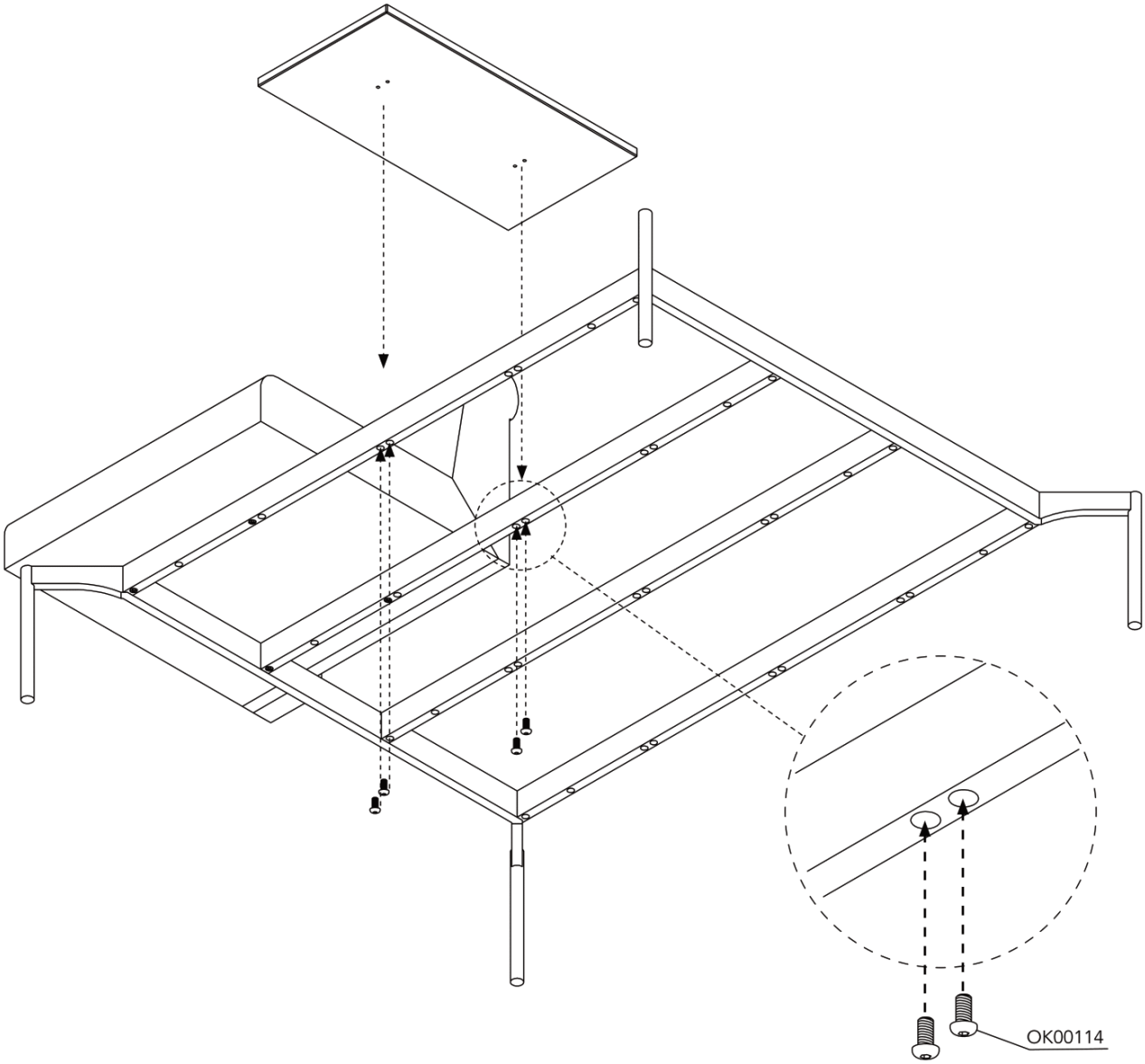

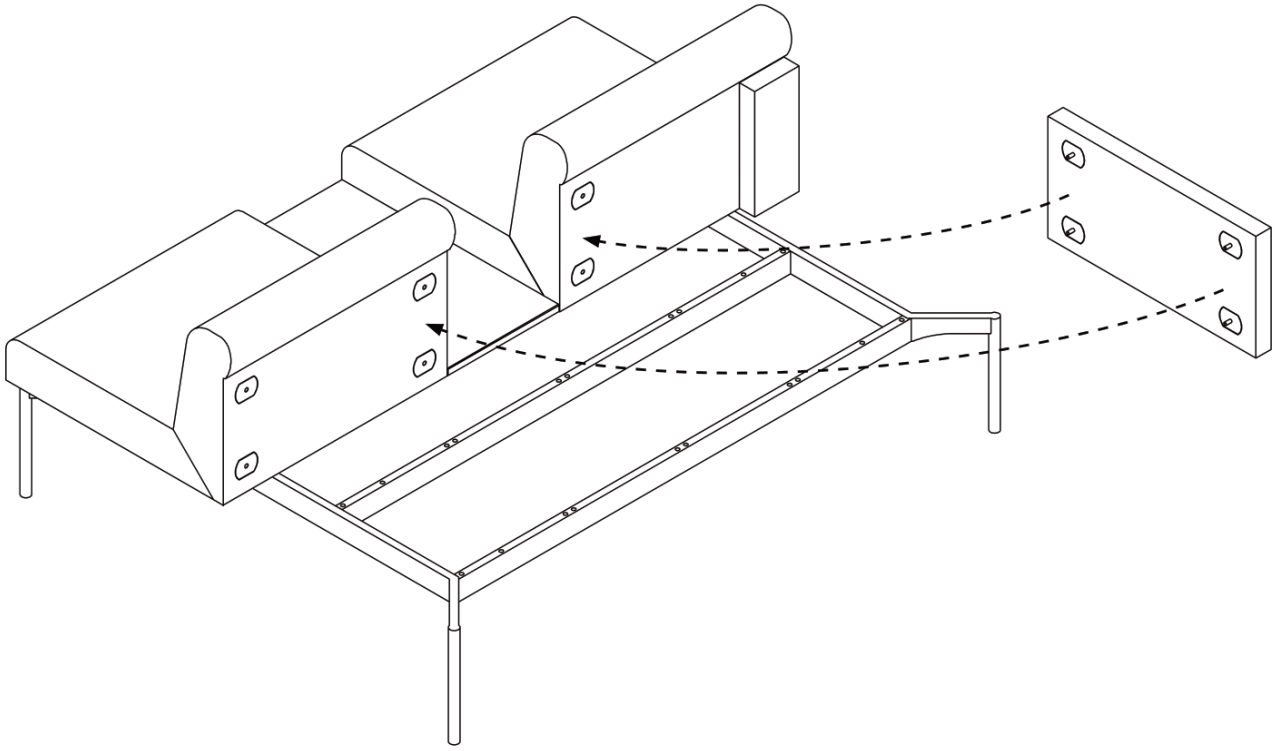

Sona

design:
Maja Gaszyniec
2019

NOTI

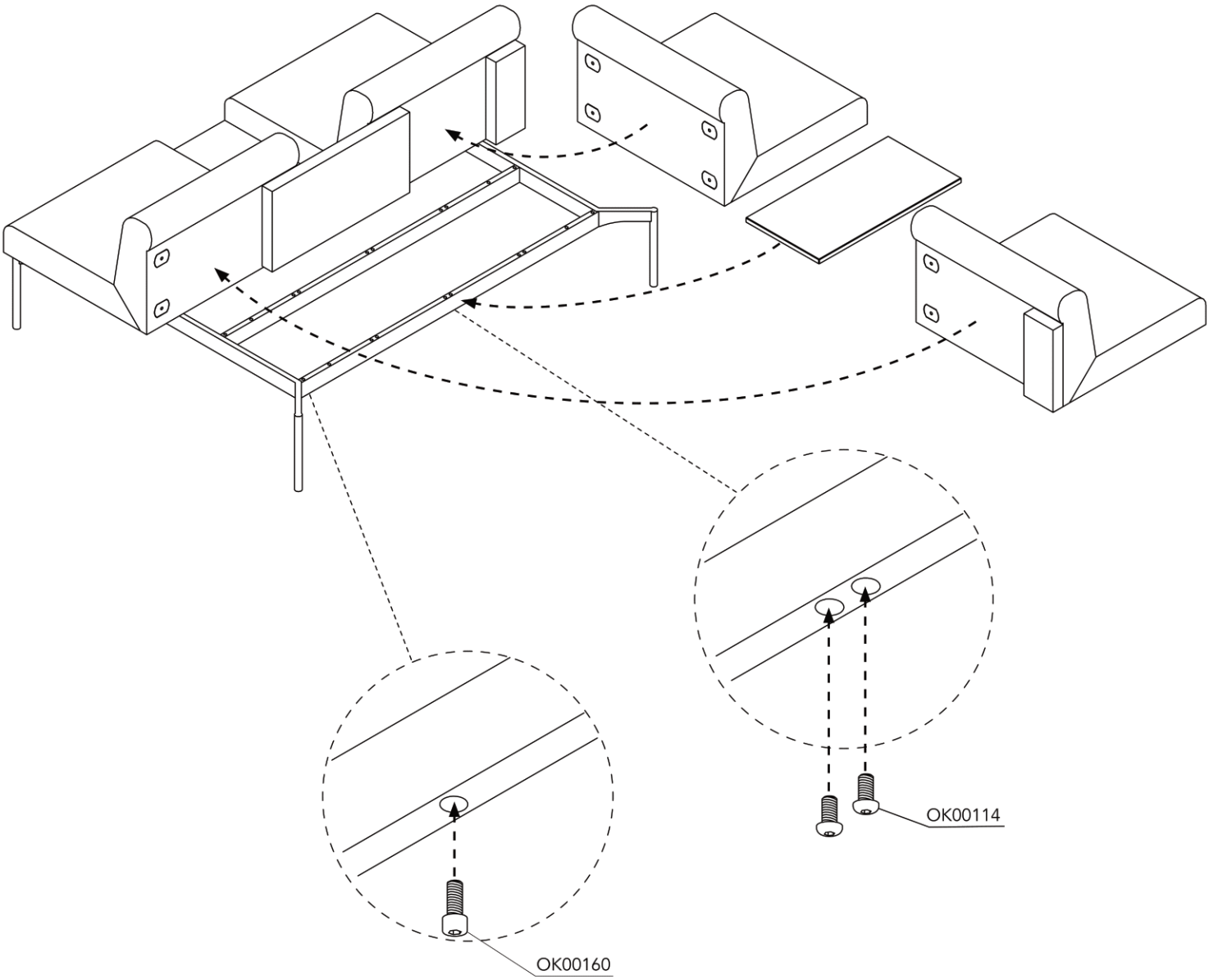

Sona

design:
Maja Gaszyniec
2019

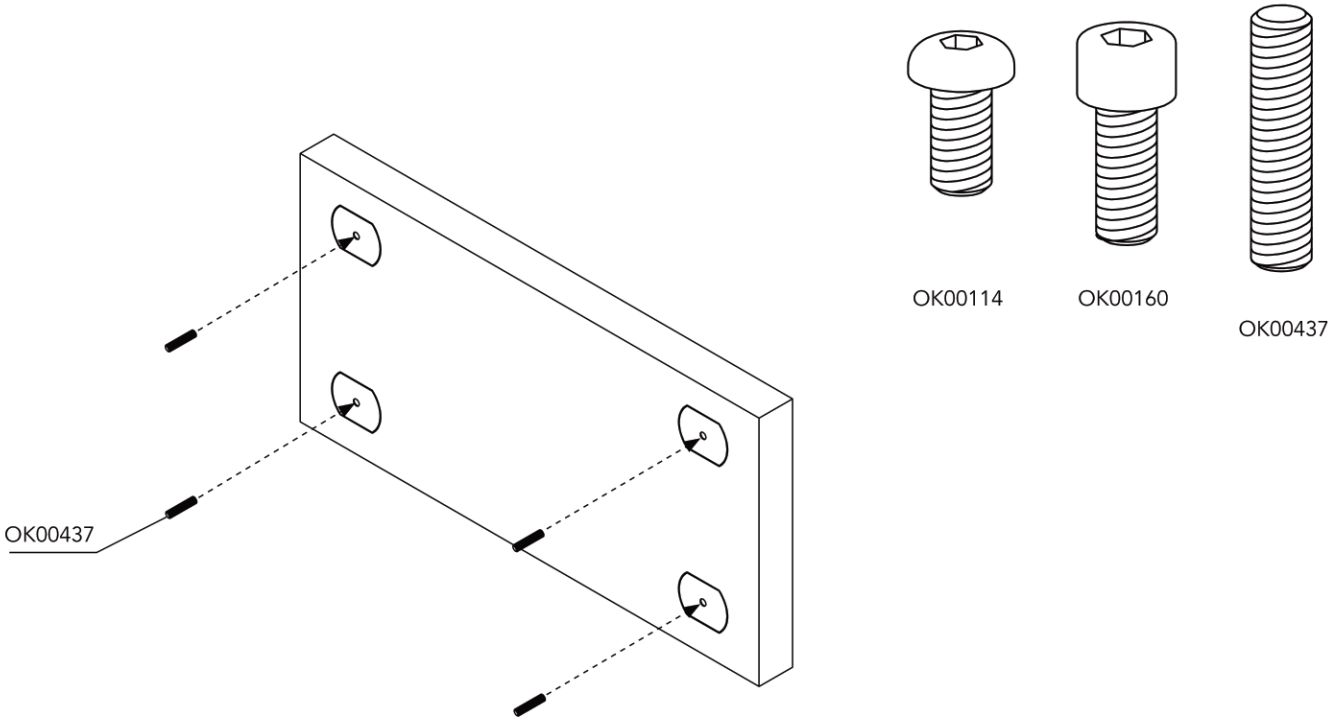

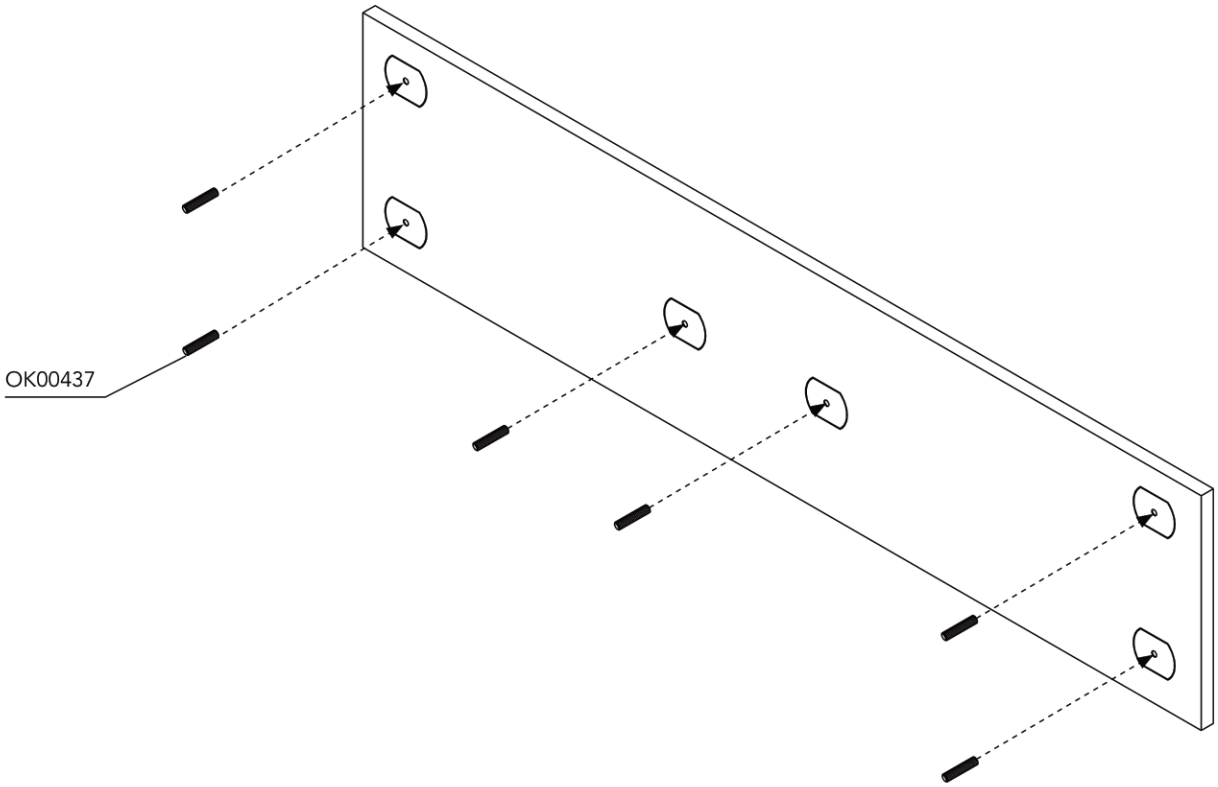

Sona

design:
Maja Gaszyniec
2019

NOTI

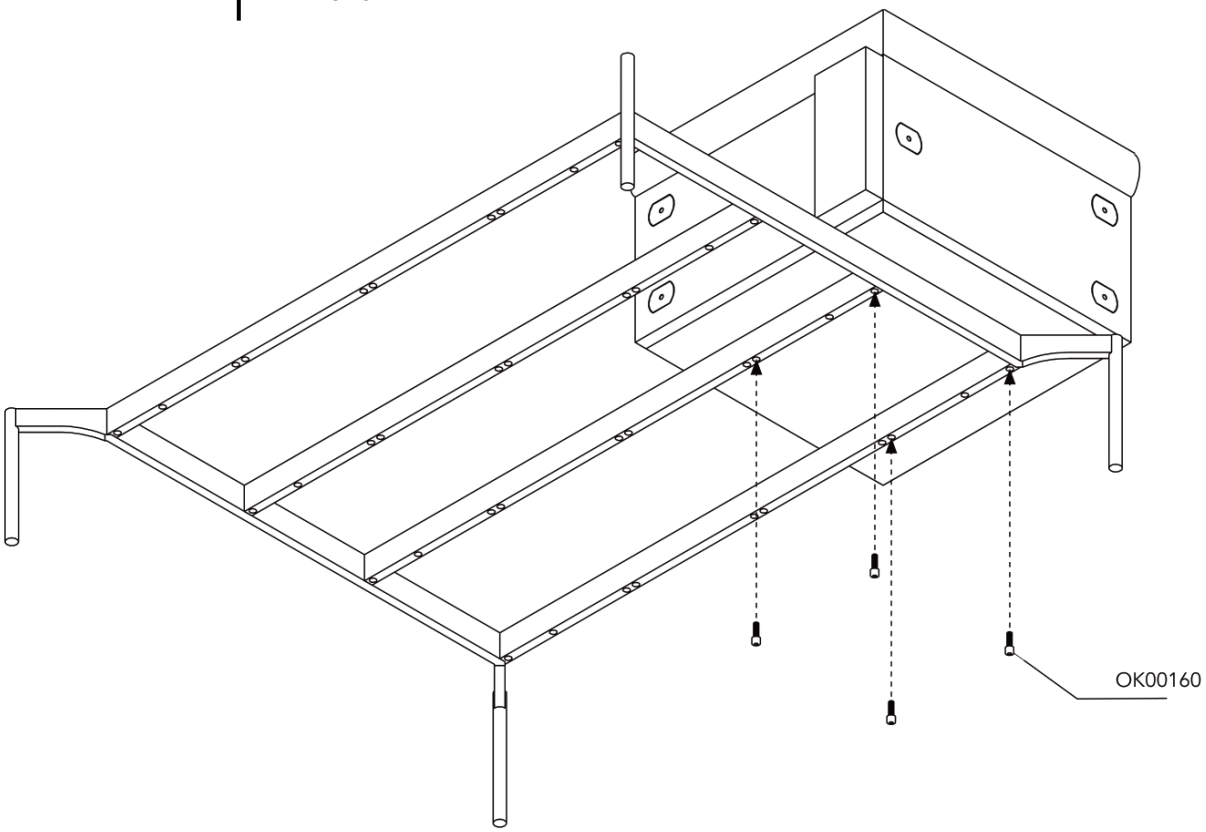

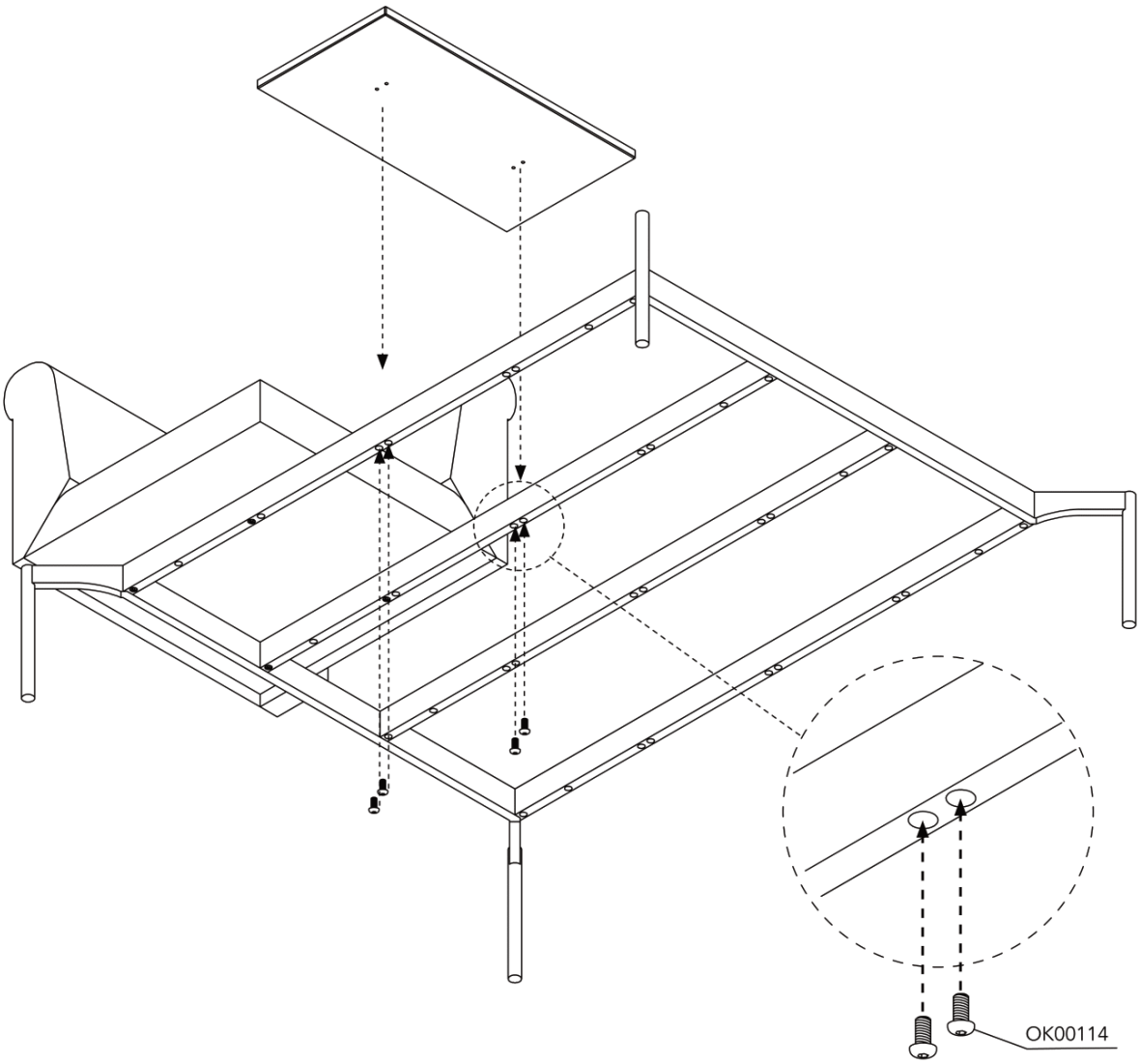

E2

Sona

design:
Maja Gaszyniec
2019

NOTI

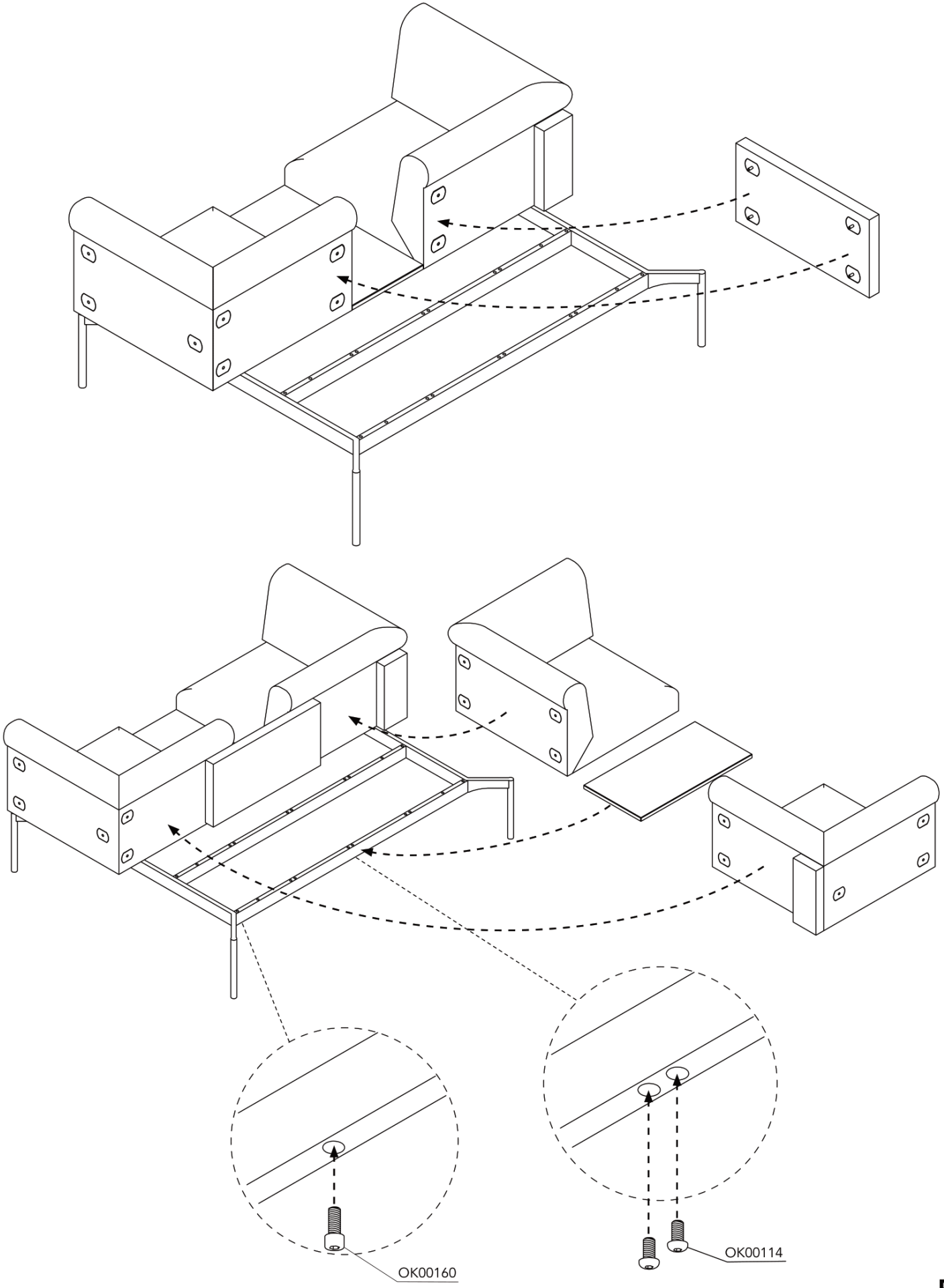

Sona

design:
Maja Gaszyniec
2019

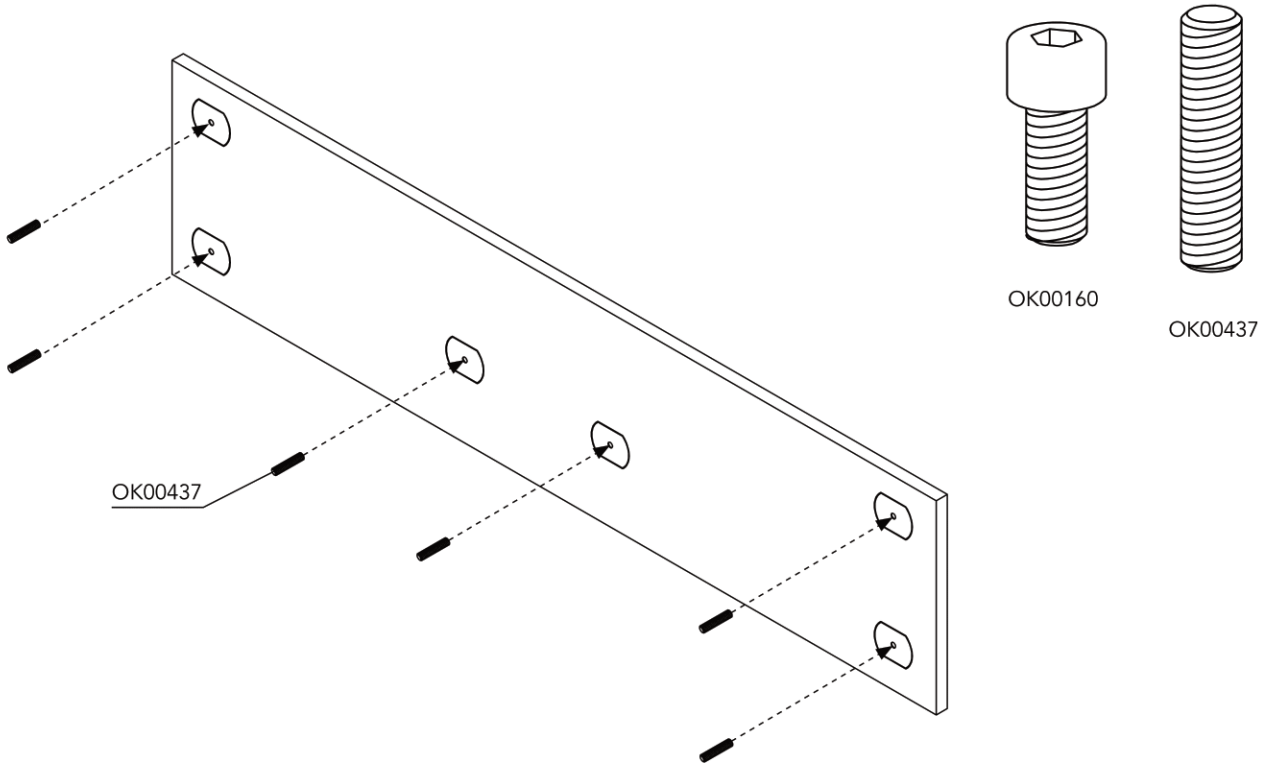

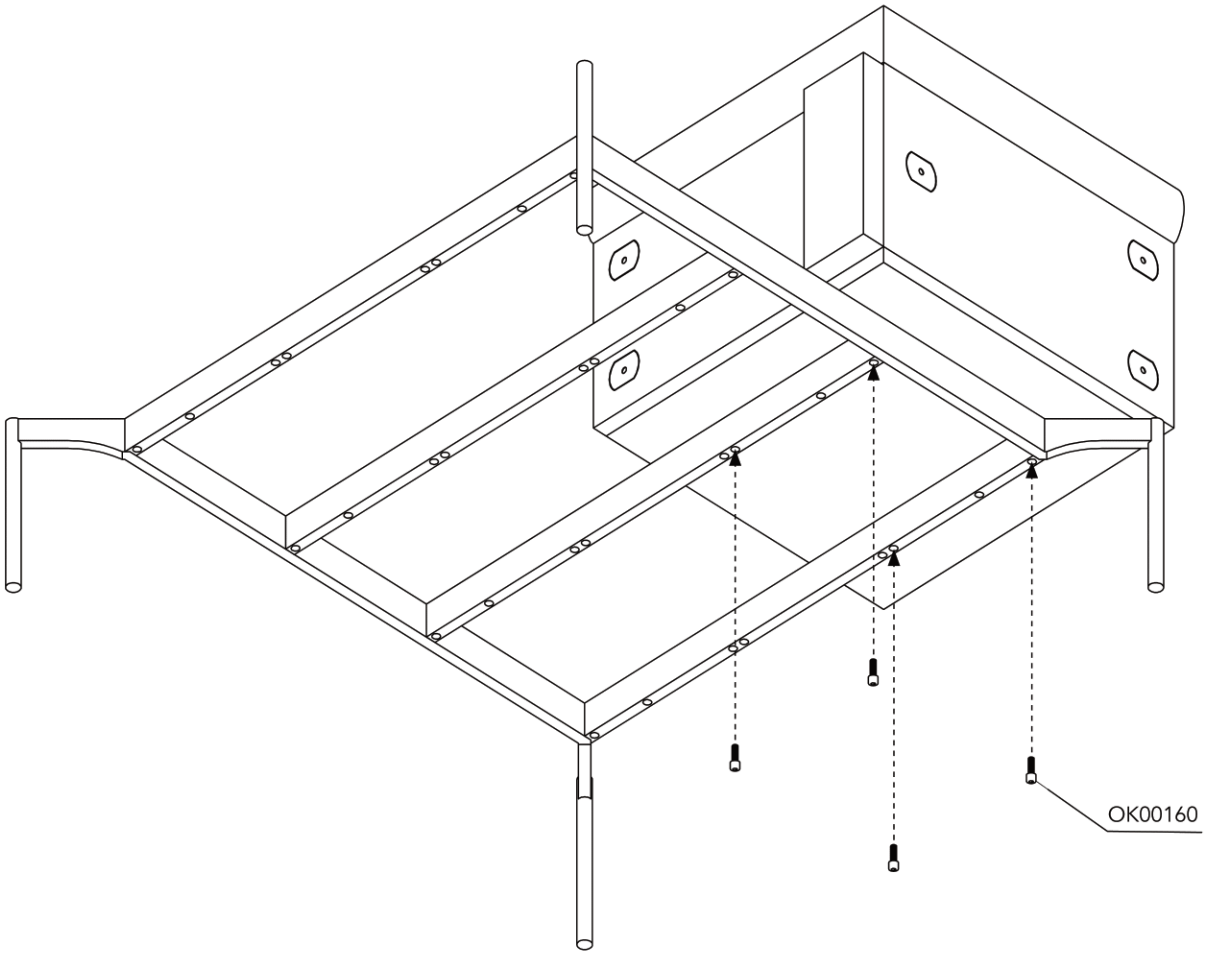

Sona

design:
Maja Gaszyniec
2019

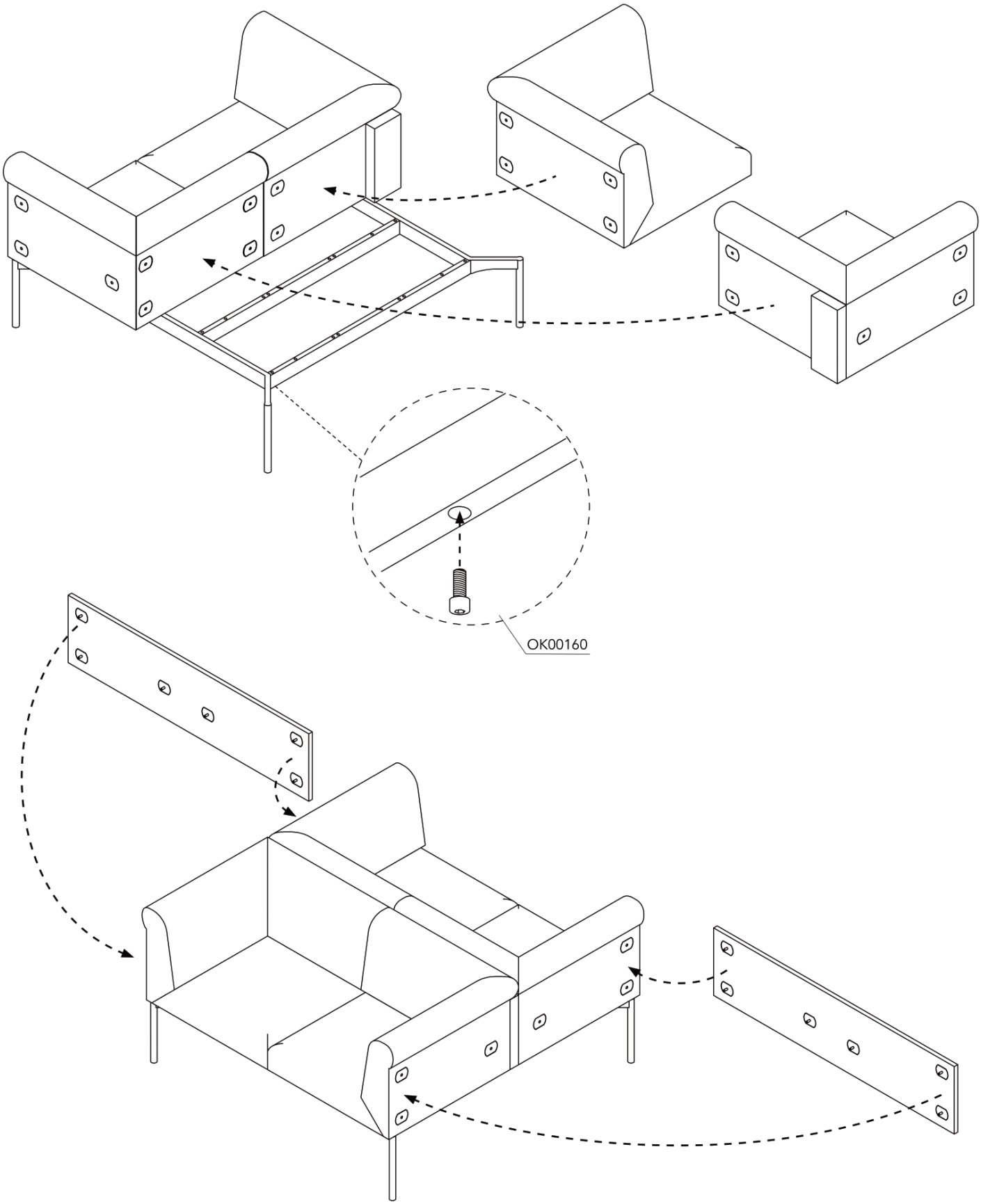

Sona

design:
Maja Gaszyniec
2019

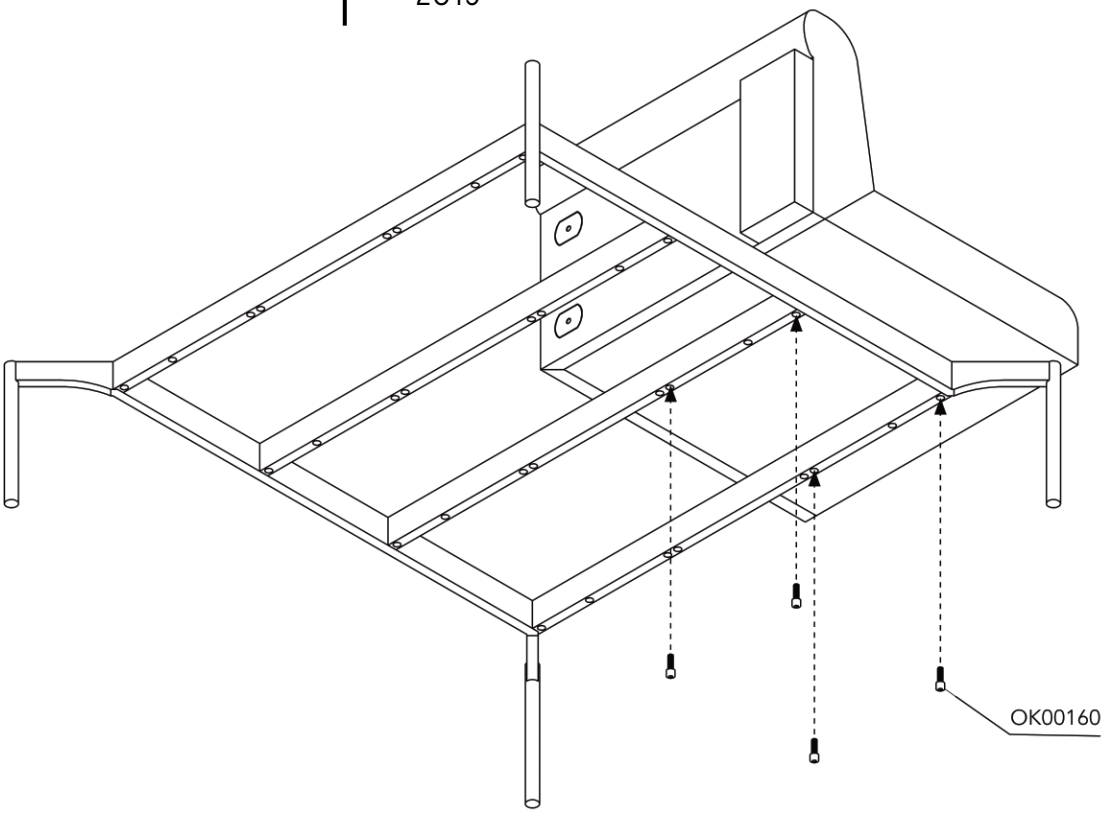

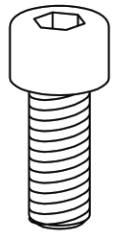

OK00160

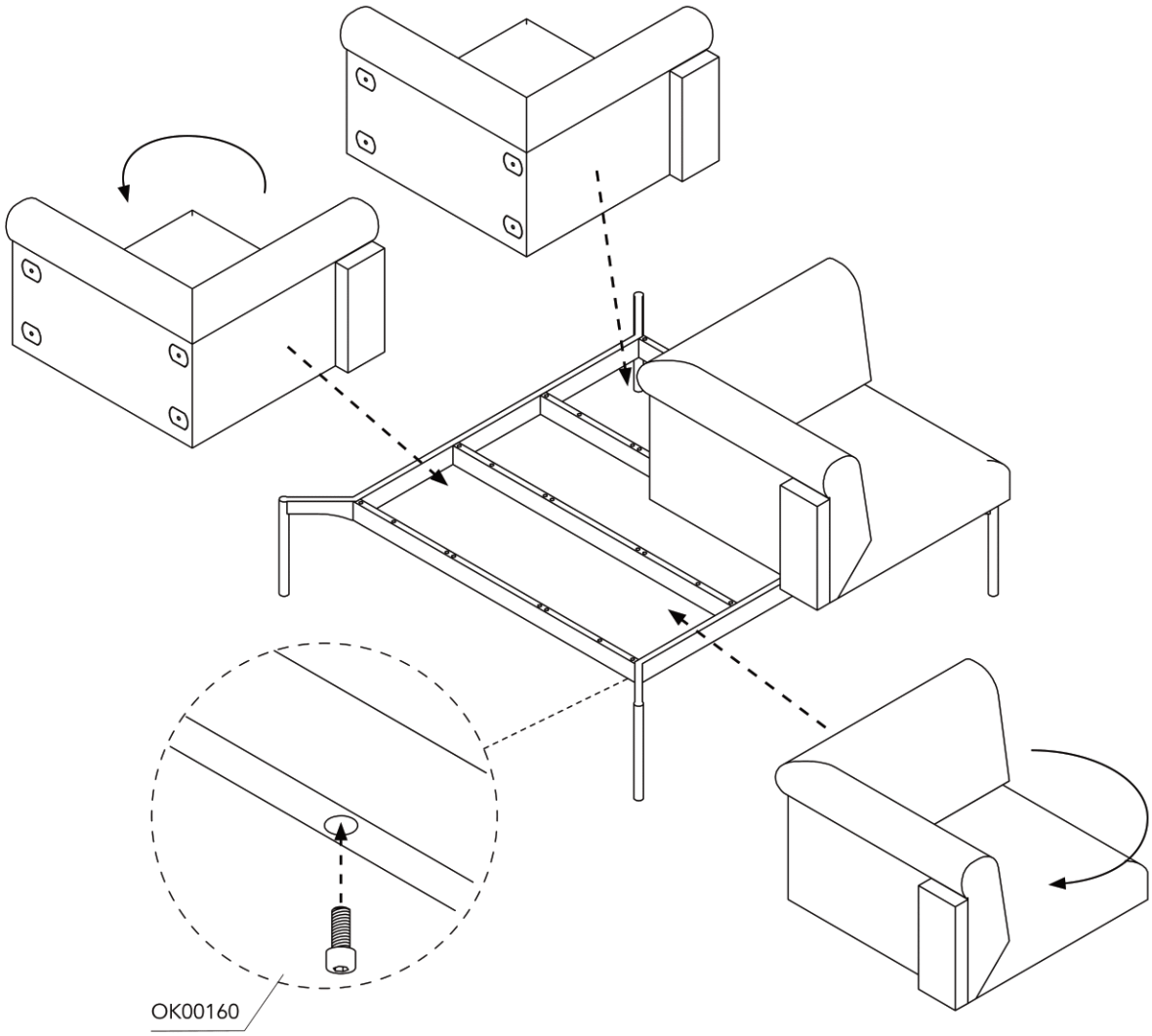

G

Sona
mediaport

design:
Maja Gaszyniec
2019

NOTI

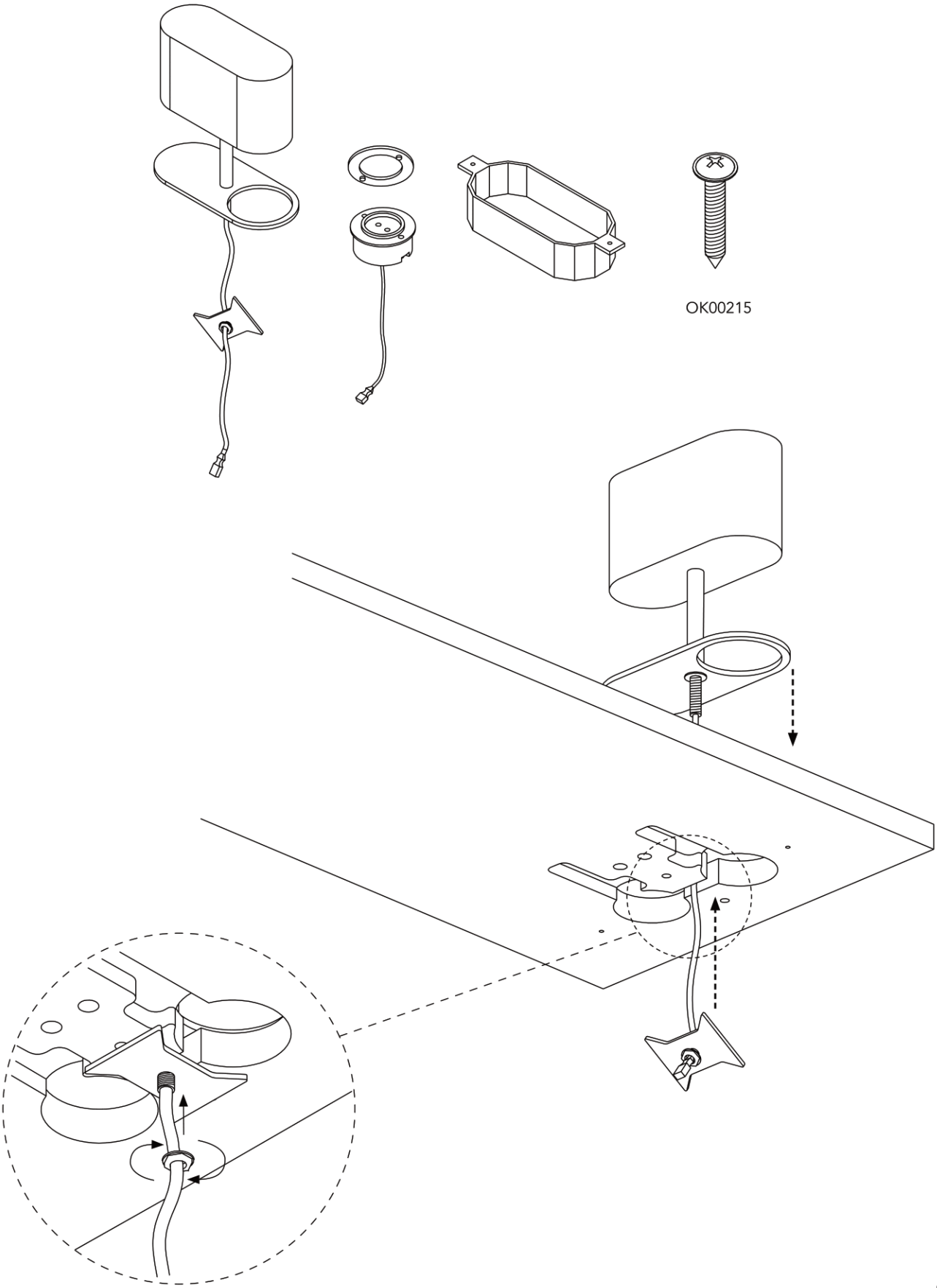

H1

Sona

design:
Maja Gaszyniec
2019

NOTI

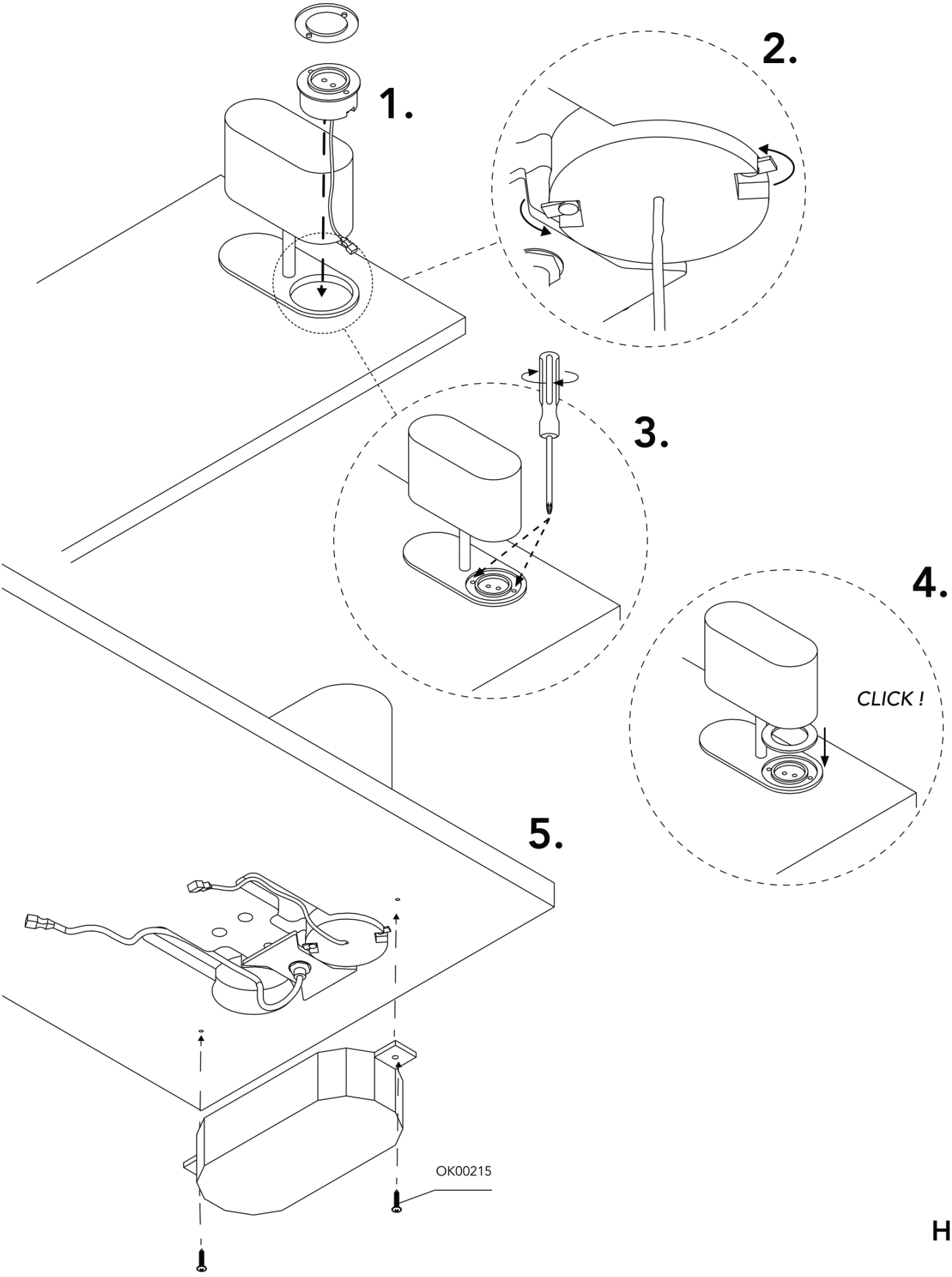

H2

Sona

design:
Maja Gaszyniec
2019

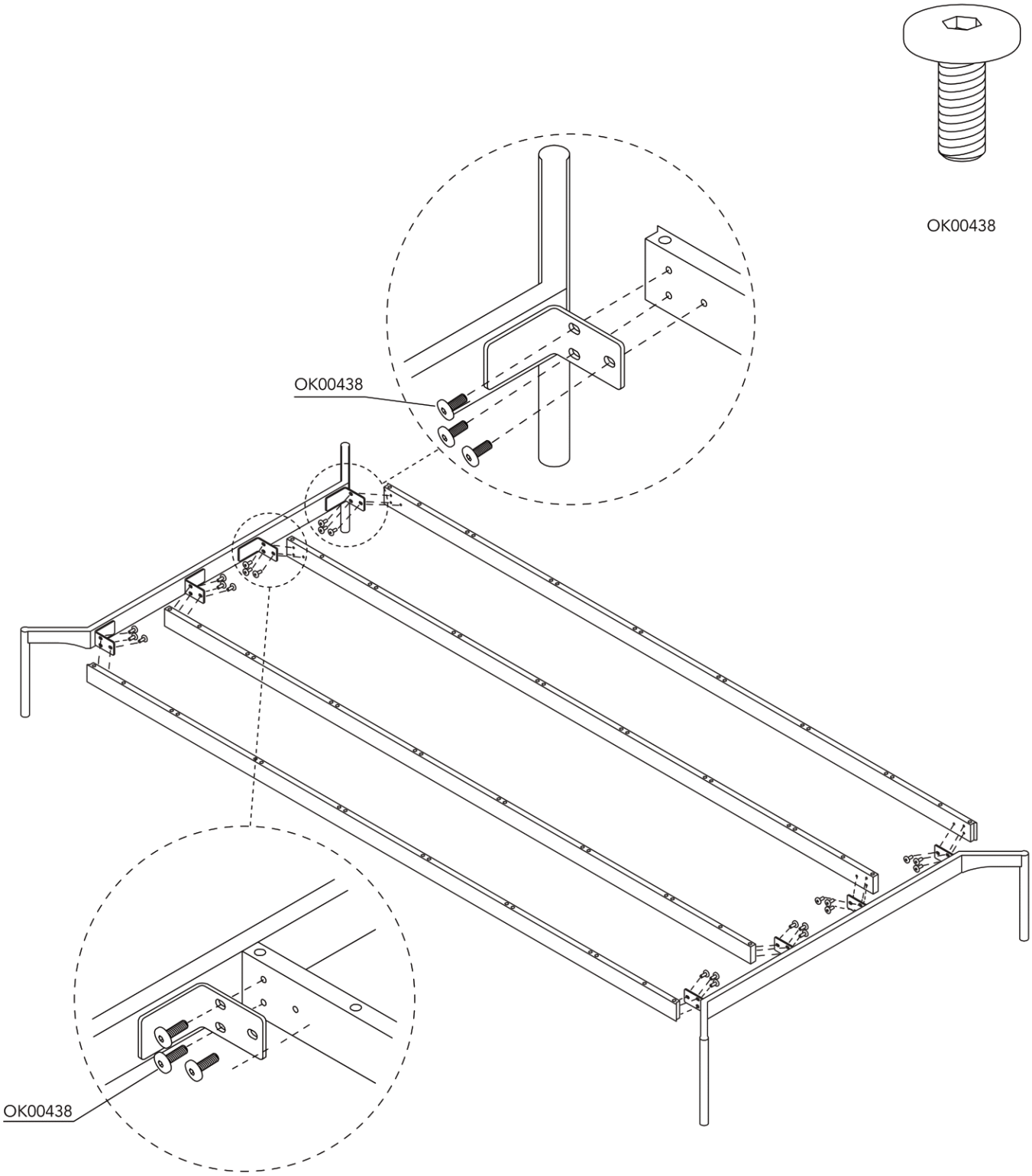

Sona

design:
Maja Gaszyniec
2019

NOTI

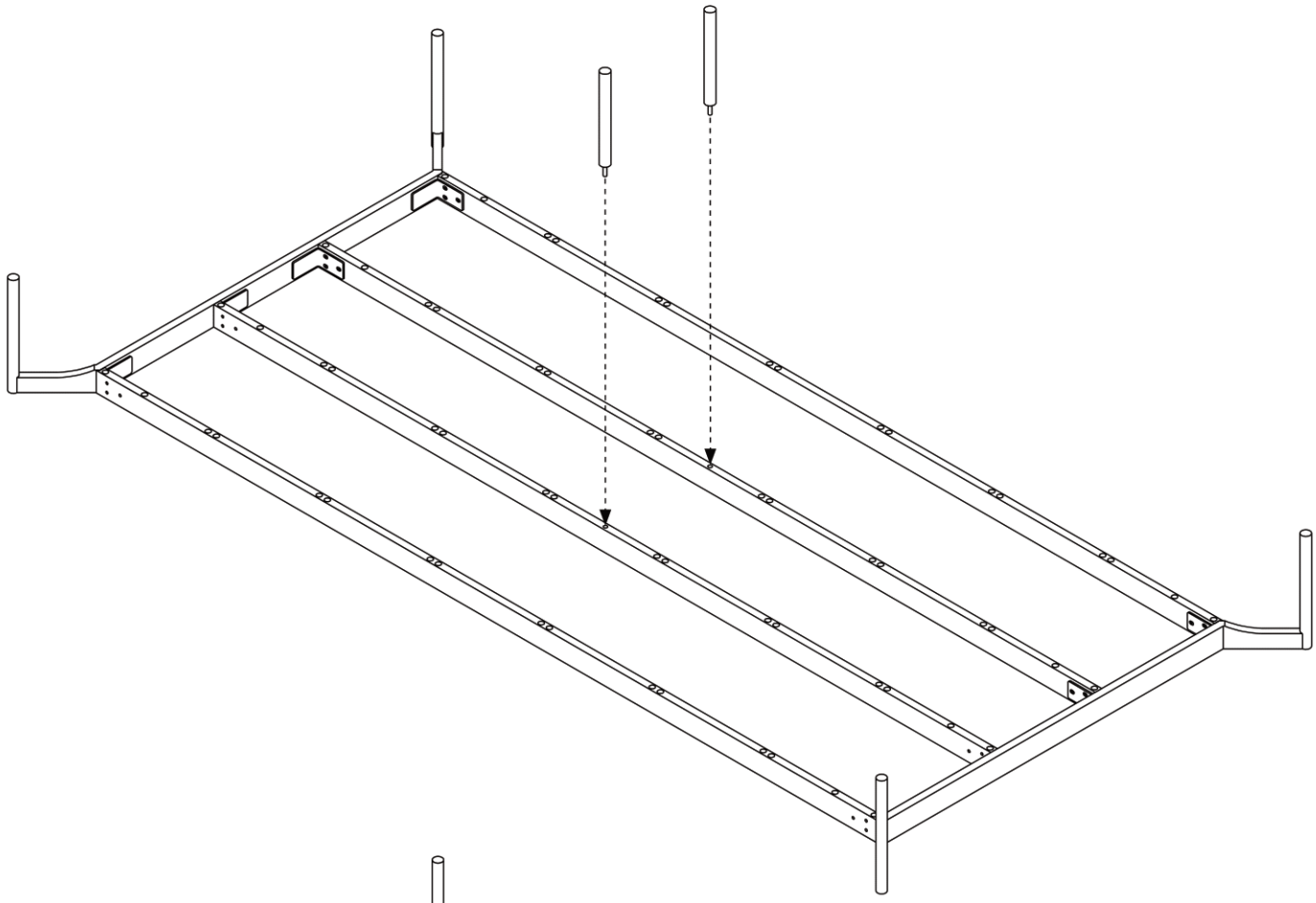

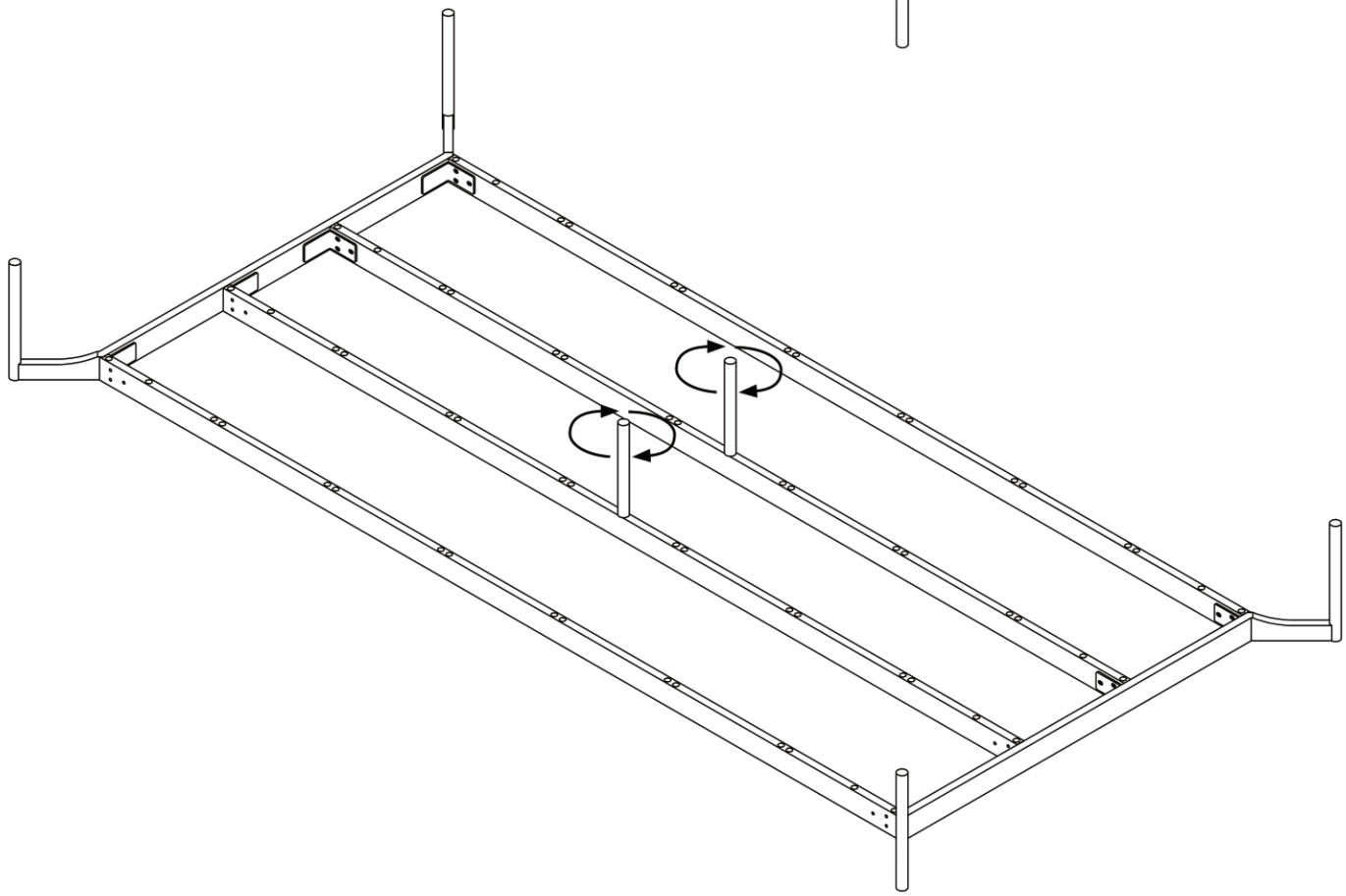

J

Sona

design:
Maja Gaszyniec
2019

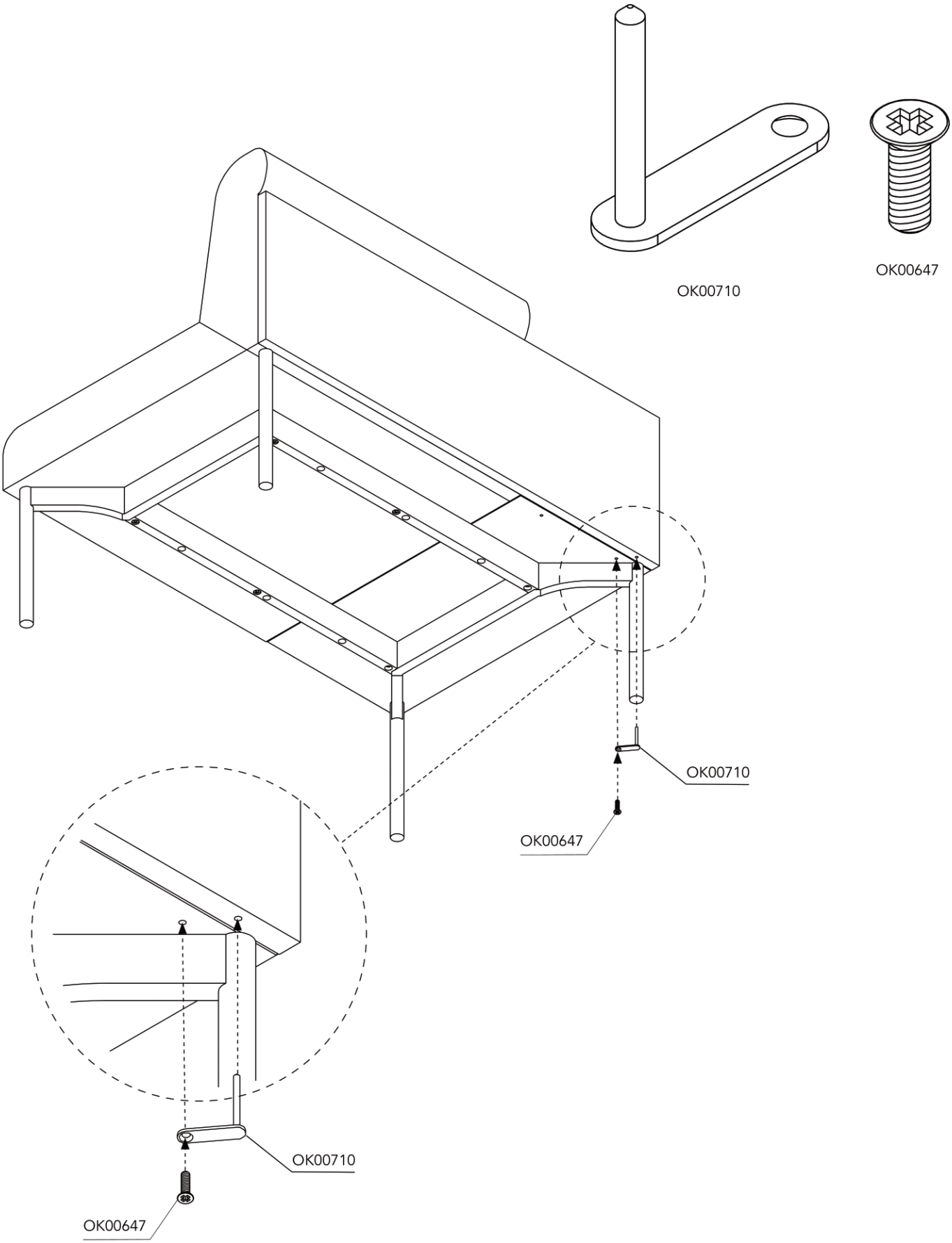

K